# 株式会社クワザワ組織図
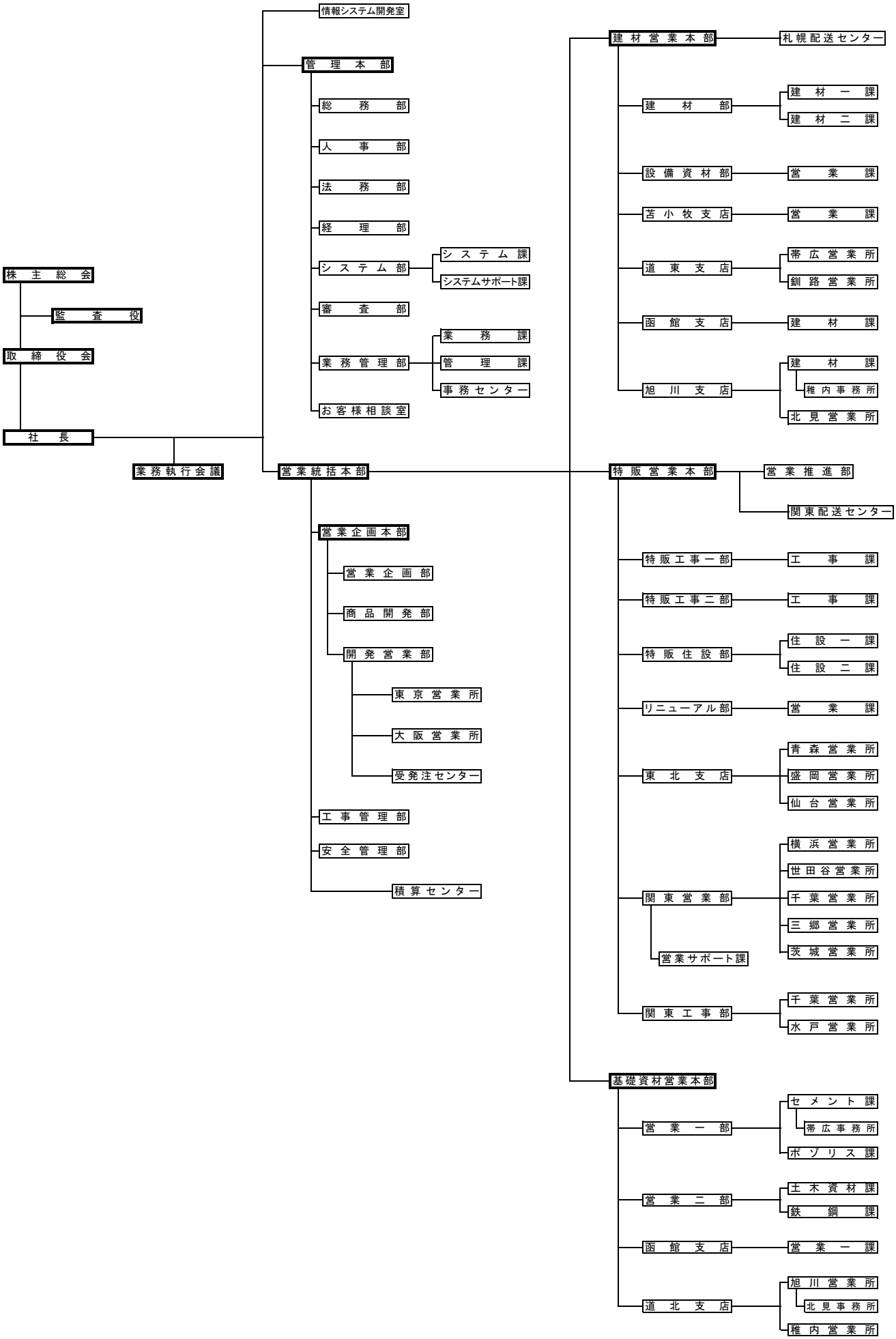
（２０２５年４月１日現在）